tenditalia
tende da sole

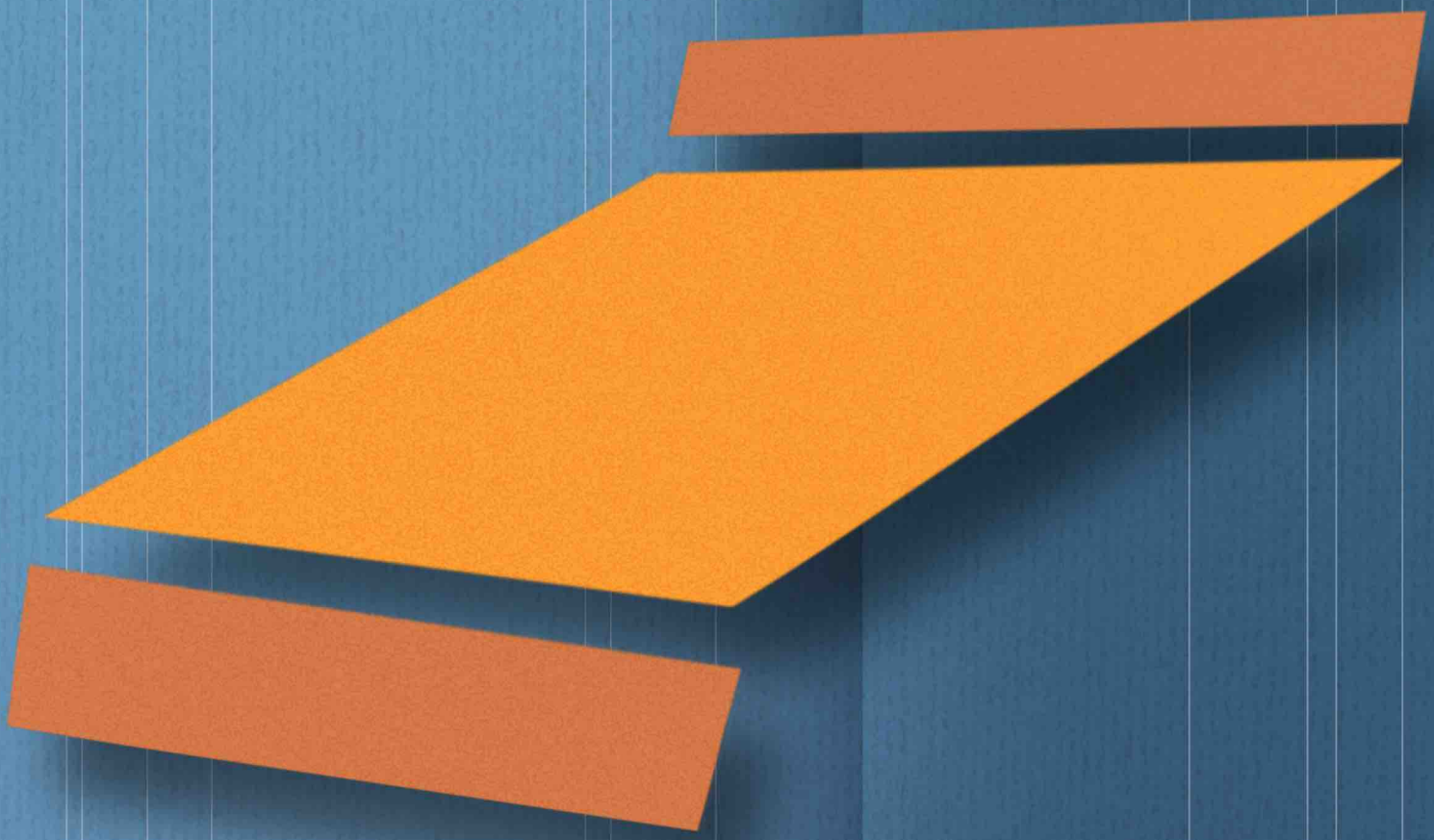

Scheda Tecnica Modello:
VERSILIA

tenditalia
tende da sole

VERSILIA

Tende a bracci / piastre separate con cassonetto a scomparsa totale

La Doppia inclinazione dei bracci permette la coper - tura di spazi ben definiti. L'inclinazione è continua e micrometrica.

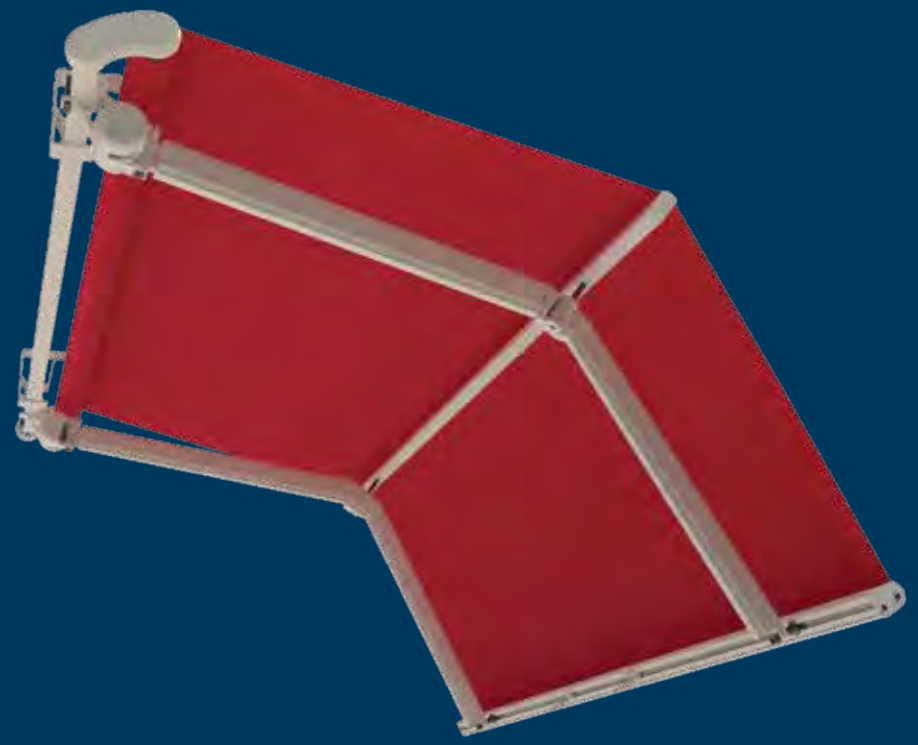

Specifiche Tecniche

Dimensioni
Larghezza Massima 1200 cm
Sporgenza Massima 300 cm

Fissaggio
Parete
Soffitto

Comandi
Argano
Motore

Accessori
Tettuccio di protezione
Argano Speedy

RAL

a richiesta

Staffa

Terminale

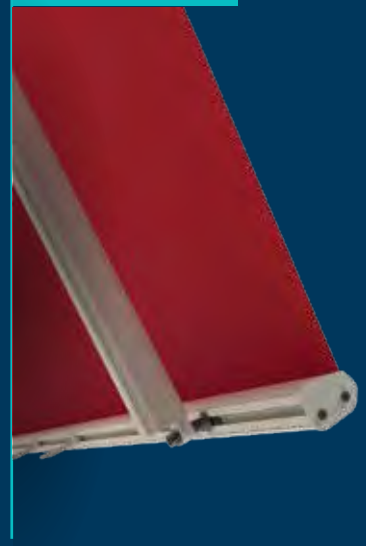

VERSILIA

Tende a bracci su barra quadra

DIMENSIONI

Sporgenza	Largh. minima con 2 bracci	Largh. minima con 4 bracci
150	223	462
175	255	526
200	279	576
225	303	622
300	382	779

INGOMBRI

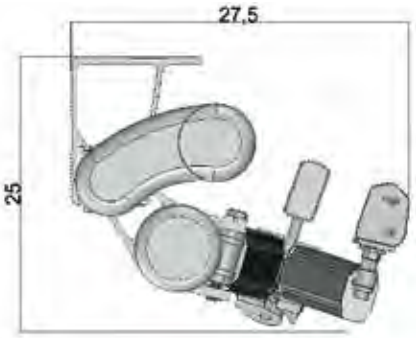

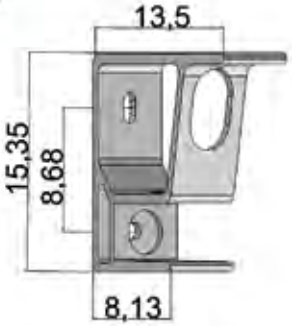

Inclinazione bracci

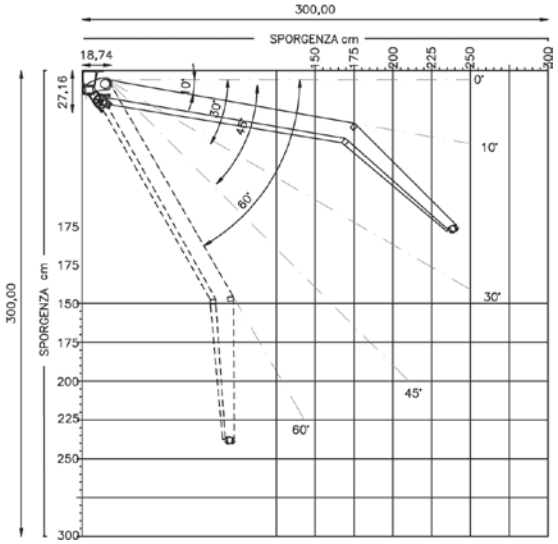

ALLESTIMENTI

Componenti di serie

- Attacco braccio in alluminio estruso
- Bracci in alluminio con catena INOX
- Terminale in alluminio con gronda
- Testate portarullo in alluminio
- Supporto universale in alluminio estruso
- Argano rapporto 1/11
- Asta per argano da cm 180
- Barra quadra 40x40 mm zincata e verniciata
- Rullo zincato e verniciata Ø70 / Ø78

Assemblaggio standard

- Manovra ad argano
- Volant Onda 03
- Rifiniture Volant in tinta

Accessori a richiesta

- Tettuccio di protezione completo di tappi (mis. fisse: m 3,4,5,6,7) € 82,96/m.
- Supporto universale supplementare € 21,35 cad.
- Argano Speedy + molla € 124,44 cad.

Note

- Per tende superiori a cm 700 si consiglia:
  - argano speedy + molla (vedi accessori a richiesta)

  oppure
  - argano 13:1 + tappo c/quadro regolabile € 91,50

DoP - DICHIARAZIONE DI PRESTAZIONE

Ai sensi dell'ALLEGATO III del Regolamento n. 305/2011 CEE del 9 marzo 2011
(condizioni armonizzate per la commercializzazione dei prodotti da costruzione e che abroga la direttiva 89/106/CEE)

1) Codice identificazione unico del tipo di prodotto:

Modello VERSILIA – (vedi n. Garanzia Allegata**)**

Dimensioni	Massime	Minime
Lunghezza	12,00 m	2,40 m
Sporgenza	3,50m	1,50 m

2) Tipo, lotto o numero di serie che consenta l'identificazione del prodotto da costruzione come richiesto ai sensi dell'articolo 11(4);

Tenda a bracci pieghevoli su barra quadra

3) Impiego previsto in conformità con la specifica tecnica armonizzata applicabile, come previsto dal fabbricante:

Impiego esterno in edifici ed altre costruzioni

4) Nome, denominazione commerciale registrata o marchio registrato e indirizzo del fabbricante ai sensi dell'articolo 11, paragrafo 5:

TENDITALIA s.r.l. - S.P. Capua-Vitulazio-Z.I.-81041 Vitulazio (CE)
Tel. 0823 969182/969970-Fax 0823 966997/969248 www.tenditalia.net- info@tenditalia.net

5) Indirizzo del rappresentate – non applicabile

6) Sistema o sistemi di valutazione e verifica della costanza delle prestazioni del prodotto da costruzione come definito nell'allegato V del regolamento UE n. 305/2011:

Sistema 4 del regolamento sui prodotti da costruzione 305/2011/CE

Dichiarazione della prestazione delle caratteristiche essenziali del prodotto da costruzione effettuata dal fabbricante in base alla determinazione del prodotto di tipo, a calcoli di tipo, a valori desunti da tabelle o da documentazione descrittiva del prodotto, e alla applicazione del controllo di produzione in fabbrica;

7) Non Applicabile

8) Non Applicabile

9) Prestazione dichiarata

LEGENDA TABELLA CLASSI DI RESISTENZA AL VENTO **UNI EN 13561-2015** (EN 13561:2004 + A1:2008) Tende da esterno		
1)	Classe di resistenza al vento 1	Velocità massima del vento 28 km/h
2)	Classe di resistenza al vento 2	Velocità massima del vento 38 km/h
3)	Classe di resistenza al vento 3	Velocità massima del vento 49 km/h
4)	NON CLASSIFICATA	Tenda non tecnicamente classificabile

Mod. VERSILIA – Tabella classe resistenza al vento dichiarata –

S/L	2.40 m	3.00 m	3.50 m	4.00 m	4.75 m	5.00 m	6.00 m	7.00 m	8.00 m	9.00 m	10,00 m	11.00 m	12.00 m
1.50 m	**2**	**2**	**2**	**2**	**2**	**2**	1	1	1	1	1	1	1
1.75 m	**2**	**2**	**2**	**2**	**2**	**2**	1	1	1	1	1	1	1
2.00 m	**2**	**2**	**2**	**2**	**2**	**2**	1	1	1	1	1	1	1
2.25 m	**2**	**2**	**2**	**2**	**2**	**2**	1	1	1	1	1	1	1
2.50 m	NC	**2**	**2**	**2**	**2**	**2**	1	1	1	1	1	1	1
3.00 m	NC	NC	1	1	1	1	1	1	1	1	1	1	1

FAC-SIMILE

DoP - DICHIARAZIONE DI PRESTAZIONE

Ai sensi dell'ALLEGATO III del Regolamento n. 305/2011 CEE del 9 marzo 2011
(condizioni armonizzate per la commercializzazione dei prodotti da costruzione e che abroga la direttiva 89/106/C

Caratteristiche essenziali	**Specifica tecnica armonizzata**
Resistenza ai carichi del vento (Classe NC – 1 – 2 - 3)	UNI EN 13561-2015 (en 13561:2004 + A1:2008) Tende da esterno
Vedi Tabella Classe riportata per misura	**Vedi etichetta riportata sul prodotto**

Caratteristiche essenziali : **Trasmittanza totale energia – Vaolore Gtot – Classe solar trasmittance**
ORDINE N. XXX DATA XXX LARGH XXX ALT/SPORG XXX TELO CON TESSUTO TEMPOTEST XXXX GTOT XXX CLASSE SOLAR TRASMITTANCE XXX FAC – SIMILE / I DATI INDICATI CON LA XXX SONO RELATIVI AL TESSUTO UTILIZZATO

Per tende motorizzate si rimanda alla dichiarazione del costruttore allegata alla presente.

La prestazione del prodotto citato ai punti 1 e 2 della presente dichiarazione, è conforme alla prestazione dichiarata al punto 9 – (come da Tabella / etichetta)

Si rilascia la presente dichiarazione di prestazione sotto la responsabilità esclusiva del fabbricante Tenditalia srl – Vitulazio (CE) come riportato al punto 4 –

Tenditalia srl
L' Amministratore unico

Vitulazio 05/01/2016